IPS 同軸カメラ ｜ カタログNo. C-15

# IPS-CB512-AIC

5MP 2.8mm固定 PoC バレット型 AIカラーカメラ マイク内蔵

5MP × AI COLOR × HDCVI




製品画像







**5MP** 2880 × 1620 高解像度

**F1.0** 大口径レンズ AIカラー

**130dB** True WDR 逆光補正

## 主な特長

**01 夜間もカラーで捉える**
AI-ISPとF1.0大口径レンズ。最低照度0.0001 lux（カラー）。

**02 5MPで細部まで鮮明に**
フルHDを上回る2880×1620。最大25fpsで滑らかに記録。

**03 必要な時だけカラーへ**
Smart Dual Light。検知時に暖色光でカラー記録（最大50m）。

**04 音声も記録・屋外対応**
デュアルマイク内蔵（最大12m）。IP67の防塵・防水。

## 仕様

| | |
|---|---|
| 製品タイプ | 5MP HDCVI AIカラーバレット型カメラ |
| イメージセンサー | 5MP CMOS |
| 最大解像度 | 2880 × 1620（5MP） |
| フレームレート | HDCVI：5MP @ 最大25fps |
| 最低照度 | カラー：0.0001 lux @ F1.0<br>白黒：0.00001 lux @ F1.0<br>補助光ON：0 lux |
| レンズ | 2.8mm 固定焦点 |
| 最大絞り | F1.0 |
| 画角（2.8mm） | 水平111°／垂直58.5°／対角136.3° |
| 補助光 | Smart Dual Light<br>赤外線：最大50m<br>暖色光：最大50m |
| WDR | 130dB True WDR |
| ノイズリダクション | 3D NR |
| 映像補正 | AI-ISP／Super Adapt／歪み補正 |

## 仕様（続き）

# IPS-CB512-AIC

| | |
|---|---|
| Day / Night | Auto（ICR）／Color／B/W |
| 内蔵マイク | デュアルマイク内蔵 |
| 音声ピックアップ距離 | 最大12m |
| 映像出力 | CVI |
| 電源 | DC12V PoC (CVIのみ) |
| 最大消費電力 | 6.1W（LED点灯時） |
| 防塵・防水 | IP67 |
| 動作温度 | −40°C〜＋60°C |
| 外形寸法 | 186.5 × 75 × 82.2mm |
| 重量 | 約0.35kg |

## 外形寸法図（単位：mm [inch]）

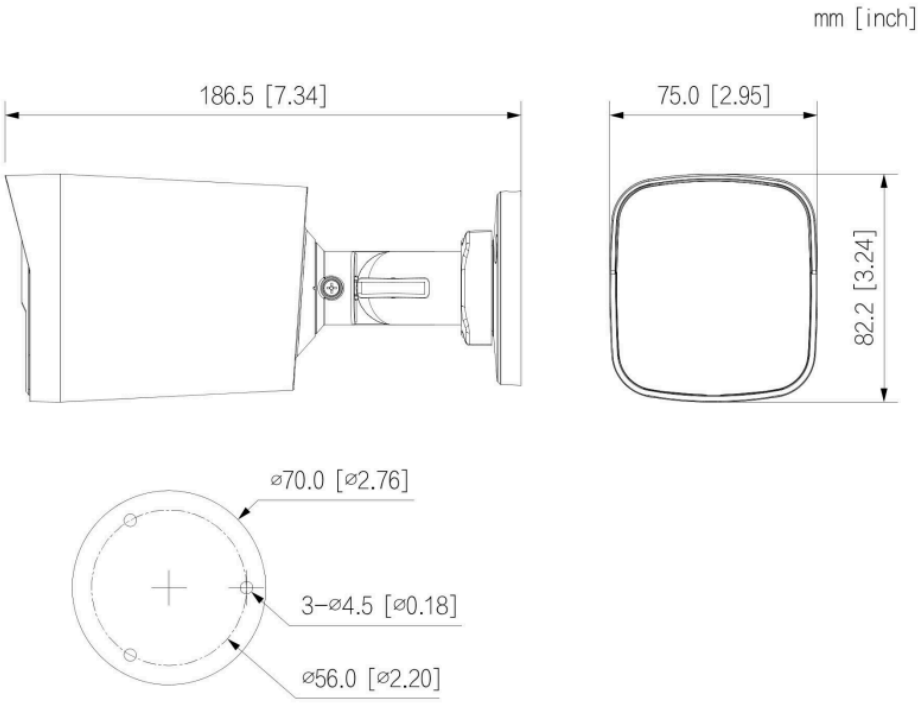


※ PoC給電はCVI出力時のみ対応です。接続する録画機の対応状況をご確認ください。
※ 記載内容は2026年11月時点の情報です。仕様・外観は製品改良等により予告なく変更される場合があります。
※ 製品画像はイメージです。