IPS 同軸カメラ ｜ カタログNo. C-18

IPS-CK522

5MP 2.8mm固定 2ケーブル バレット型 AI警備カメラ

5MP × AI警備 × 警告灯・音声



製品画像







5MP 2880 × 1620 高解像度

110dB 最大音声警告

赤＋青 警告灯による威嚇

主な特長

01 侵入者へ、その場で警告
対象を検知すると、光と音で侵入者へアピール。

02 最大110dBの音声警告
警告時間は5〜60秒。赤青警告灯の点滅も設定可能。

03 必要な場面をカラーで
Smart Dual Lightで、暖色光を最大40m照射。

04 5MP×広角で広く鮮明に
2.8mm・水平111°。120dB True WDR搭載。

仕様

仕様（続き）

IPS-CK522

製品タイプ	5MP HDCVI バレット型 AI警備カメラ（2ケーブル）
イメージセンサー・解像度	5MP CMOS / 2880 × 1620
フレームレート	HDCVI：5MP @ 最大25fps
最低照度	カラー 0.001 lux @F1.0 / 白黒 0.0001 lux @F1.0 / 補助光ON 0 lux
レンズ・画角	2.8mm 固定焦点 F1.0 / 水平111°・垂直57°・対角131°
補助光	Smart Dual Light（赤外線 最大40m / 暖色光 最大40m）
アクティブ警戒	赤青警告灯＋音声警告
音声警告	最大110dB / 音量 高・中・低 / 警告時間 5〜60秒
赤青警告灯	点滅時間 5〜60秒 / 点滅頻度 高・中・低
音声	マイク内蔵
映像補正	120dB True WDR / 3D NR / デジタルズーム4倍
映像出力	CVI / TVI / AHD / CVBS 切替
アラーム出力	1ch
電源	DC12V ±30%
防塵・防水	IP67
動作温度	-40°C〜+60°C
外形寸法・重量	240.7 × Φ90.7mm / 約0.48kg

外形寸法図（単位：mm [inch]）

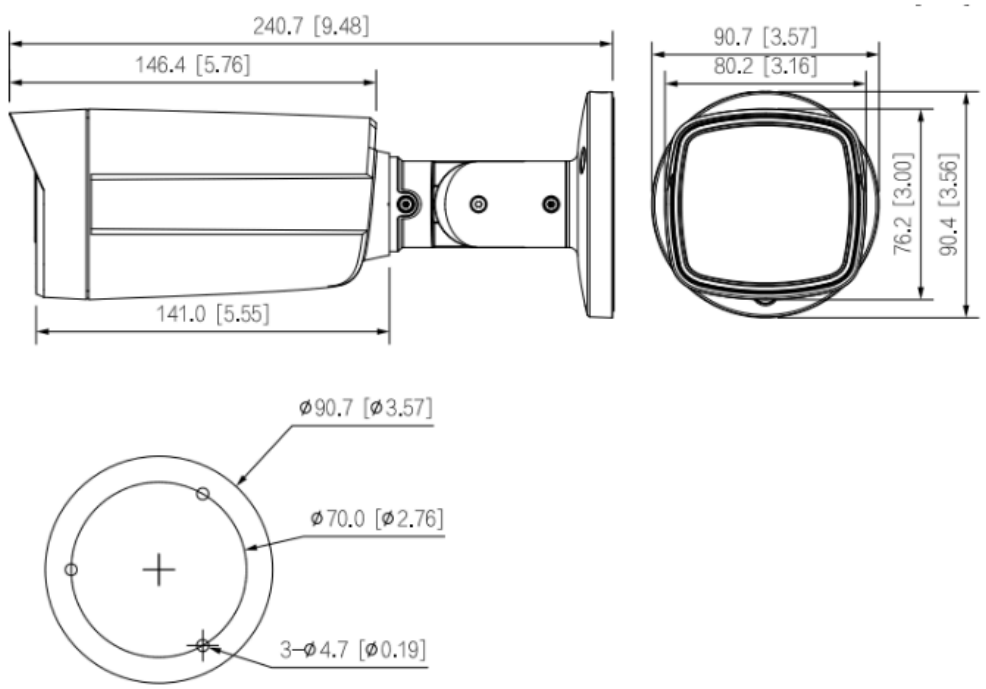

※ AI検知、Smart Dual Light、アクティブ警戒などの機能は、対応するAI MVRとの組み合わせおよび適切な設定が必要です。
※ 音声警告の聞こえ方は、設置環境・周囲の騒音・距離などにより異なります。
※ 記載内容は2026年11月時点の情報です。仕様・外観は製品改良等により予告なく変更される場合があります。
※ 製品画像はイメージです。