IPS ネットワークカメラ ｜ カタログNo. I-29

IPS-NB412-AIC

4MP PoE 2.8mm固定 AIカラー バレット型NWカメラ マイク内蔵

4MP × AI COLOR × F1.0



製品画像







0.0001 lux 超高感度AIカラー

4MP 2688 × 1520 高解像度

F1.0 大口径レンズ

主な特長

01 夜間も「色」を残すAIカラー
1/1.8型CMOSとF1.0レンズで、わずかな環境光を効率よく取り込みます。

02 AI-ISPで暗所も見やすく
暗所で必要なディテールとカラー情報をAIが引き出します。

03 AIが人物・車両を識別
SMD Plus・侵入検知・トリップワイヤーで誤報を低減。

04 録画効率・音声・屋外対応
Smart Codec・マイク内蔵・microSD・PoE・IP67。

仕様

製品タイプ	4MP AIカラー バレット型ネットワークカメラ
イメージセンサー	1/1.8型 CMOS
最大解像度	2688 × 1520（4MP）
フレームレート	2688 × 1520：最大20fps 2560 × 1440：最大25/30fps
最低照度	0.0001 lux @ F1.0
レンズ	2.8mm 固定焦点
最大絞り	F1.0
画角	2.8mm：水平112° / 垂直60° / 対角134°
暖色補助光	4灯 / 最大50m
AI画像処理	AI-ISP / AIカラー
SMD	SMD Plus
AI境界保護	侵入検知 / トリップワイヤー
人物・車両判別	対応

仕様（続き）

IPS-NB412-AIC

Smart Search	対応Smart NVRとの組み合わせで利用可能
WDR	120dB
画像補正	BLC / HLC / 3D NR / LDC
映像圧縮	H.265 / H.264 / MJPEG
Smart Codec	Smart H.265+ / Smart H.264+
ストリーム	2ストリーム
内蔵マイク	搭載
microSD	最大256GB
ネットワーク	RJ-45 10/100 Base-T
ONVIF	Profile S / G / T
電源	DC12V / PoE
最大消費電力	5.6W（DC12V） / 7.2W（PoE）
防塵・防水	IP67
動作温度	−40°C～＋60°C
筐体	金属
外形寸法	197.9 × 80.2 × 76.2mm
重量	約0.57kg

外形寸法図（単位：mm [inch]）

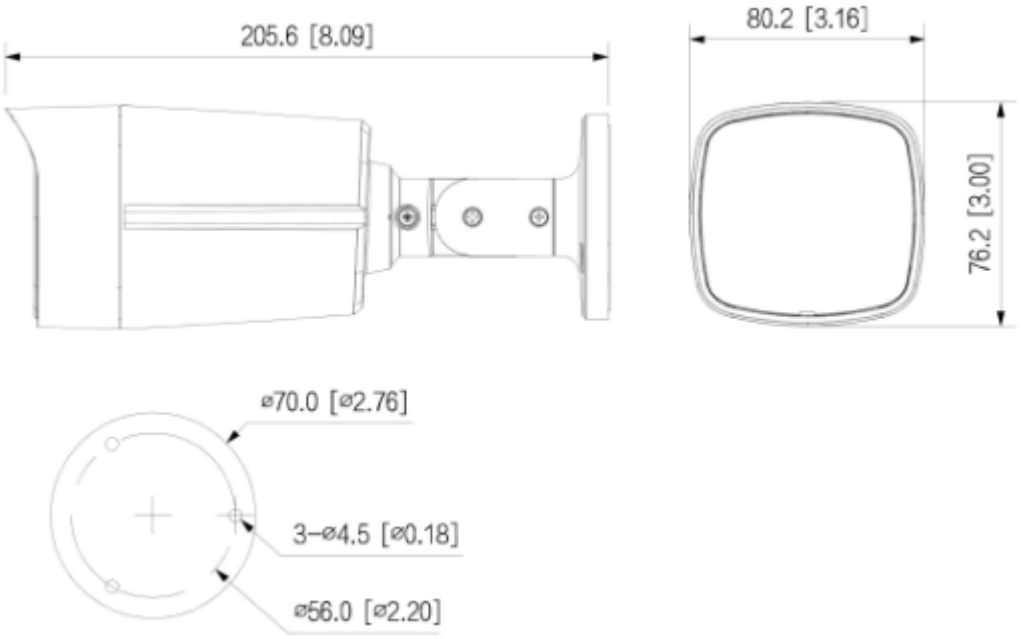

※ AI検知、Smart Search等の各機能は、使用するNVR・システム構成および設定条件をご確認ください。
※ 記載内容は2026年11月時点の情報です。仕様・外観は製品改良等により予告なく変更される場合があります。
※ 製品画像はイメージです。