IPS ネットワークカメラ ｜ カタログNo. I-28

IPS-NK412-AIC

4MP 2.8mm固定 AIカラー 警備カメラ 双方向通話 デュアルライト

AI COLOR × AI警備 × 双方向通話



製品画像






0.0001 lux 超高感度AIカラー

SMD 4.0 人物・車両AI検知

ACTIVE 光＋音で能動警戒

主な特長

01 補助光に頼らず夜もカラー
1/1.8型CMOSとF1.0レンズで、わずかな光を最大限に活用。

02 AIが人物・車両を判断
SMD 4.0と境界保護で、警戒すべき対象に集中。

03 赤・青の警戒灯と警告音
検知した相手に、その場で光と音で威嚇します。

04 映像を見ながら声かけ
デュアルマイク・スピーカー内蔵で双方向通話。

仕様

製品タイプ	4MP AIカラー・AI警備 バレット型ネットワークカメラ
イメージセンサー	1/1.8型 CMOS
最大解像度	2688 × 1520（4MP）
最大フレームレート	4MP @ 25/30fps
最低照度	0.0001 lux @ F1.0
レンズ	2.8mm 固定焦点
最大絞り	F1.0
画角	水平111° / 垂直60° / 対角135°
補助光	IR＋暖色 マルチコアライト
照射距離	2.8mm：IR 最大40m / 暖色光 最大40m
AI警戒	赤・青警戒灯＋音声警報
SMD	SMD 4.0
境界保護	侵入検知 / トリップワイヤー / 滞在検知 / 徘徊検知
人物・車両判別	対応
顔検知	対応（全画面）
AcuPick	対応（対応バックエンド機器との組み合わせ）
AI SSA	対応
WDR	130dB

仕様（続き）

IPS-NK412-AIC

映像圧縮	H.265 / H.264 / MJPEG
AIコーデック	Super AI Coding（H.265 / H.264）
ストリーム	3ストリーム
内蔵マイク	デュアルマイク
内蔵スピーカー	搭載
双方向通話	対応
外部音声	音声入力×1 / 音声出力×1
アラームI/O	入力×1 / 出力×1
microSD	最大512GB
ネットワーク	RJ-45 10/100 Base-T
ONVIF	Profile S / G / T
電源	DC12V（±30%） / PoE+（IEEE 802.3at）
最大消費電力	DC12V：11.4W PoE：14.3W
防塵・防水	IP67
動作温度	－40°C～＋60°C
筐体	金属＋プラスチック
外形寸法	288.4 × 94.4 × 84.7mm
重量	約1.0kg

外形寸法図（単位：mm [inch]）

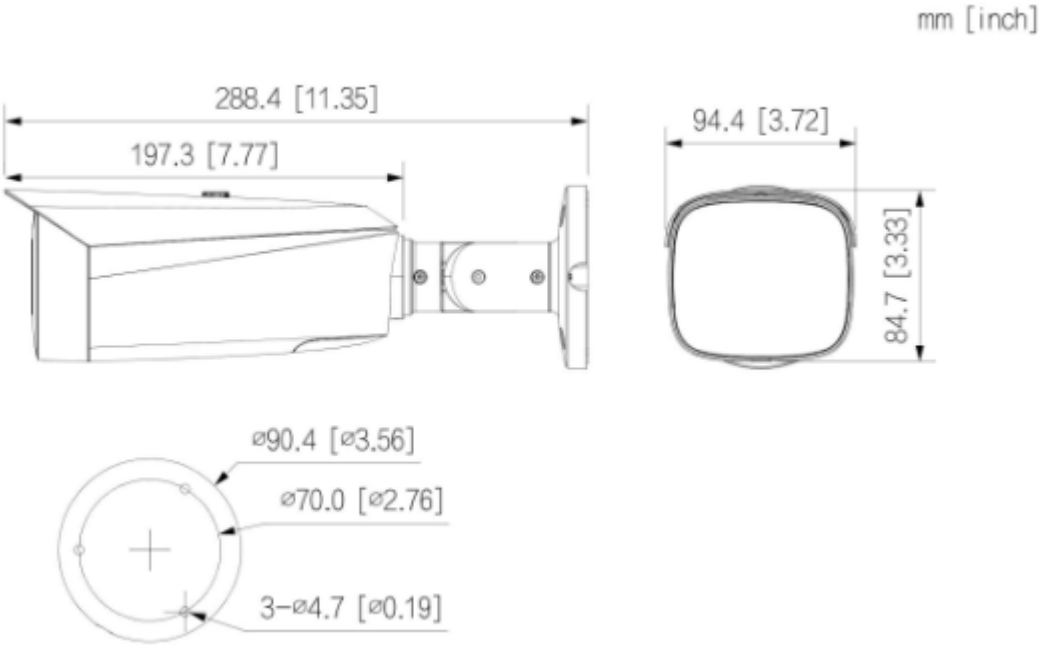

※ AIカラーの実際の撮影状態は、設置環境・被写体・周辺照度等によって異なります。
※ 双方向通話の品質は、設置環境、周囲騒音、通信環境等によって異なります。
※ 記載内容は2026年11月時点の情報です。仕様・外観は製品改良等により予告なく変更される場合があります。
※ 製品画像はイメージです。