IPS ネットワークカメラ ｜ カタログNo. I-33

IPS-NP411

4MP 2.8mm固定 アイボール型 PT NWカメラ デュアルライト 双方向通話

4MP × PT × AI × TWO-WAY



製品画像





4MP 2560 × 1440 高解像度

345° ワイドなパン操作

30m Smart Dual Light

主な特長

01 設置後でも向きを変えられる
PT操作で、監視方向を後から変更できます。

02 50ポジションを登録
よく見る方向をプリセット。電源OFF時の位置記憶も。

03 AIが人物・車両を判別
侵入検知・トリップワイヤーに対応。

04 光と音で警告・双方向通話
暖色ライト点滅と音声警告。PoE・IP66対応。

仕様

製品タイプ	4MP AIネットワークPTカメラ
イメージセンサー	1/2.8型 CMOS
最大解像度	2560 × 1440（4MP）
フレームレート	4MP @ 最大25/30fps
最低照度	カラー：0.05 lux @ F1.6 白黒：0.005 lux @ F1.6 補助光ON：0 lux
レンズ	2.8mm 固定焦点
最大絞り	F1.6
画角	水平94°／垂直51°／対角110°
PT可動範囲	パン：0°～345° チルト：0°～90°
プリセット	最大50ポジション
PT機能	電源OFF時位置記憶／ホームポジション／PTZロック
補助光	Smart Dual Light IR＋暖色光：最大30m
AI機能	人物検知／車両検知／IVS
IVS	侵入検知／トリップワイヤー
アクティブ警戒	暖色ライト点滅＋音声警告

仕様（続き）

IPS-NP411

音声	内蔵マイク＋内蔵スピーカー 双方向通話対応
WDR	120dB
ノイズリダクション	2D NR／3D NR
映像圧縮	Smart H.265+／H.265／Smart H.264+／H.264／MJPEG
ネットワーク	RJ-45 10/100 Base-T
ONVIF	Profile S / Profile T
電源	DC12V ±10% PoE（IEEE 802.3af）
最大消費電力	DC12V：最大11W PoE：最大12W
防塵・防水	IP66
動作温度	－30℃～＋55℃
外形寸法	128.4 × Φ127.3mm
重量	約0.41kg

外形寸法図（単位：mm [inch]）

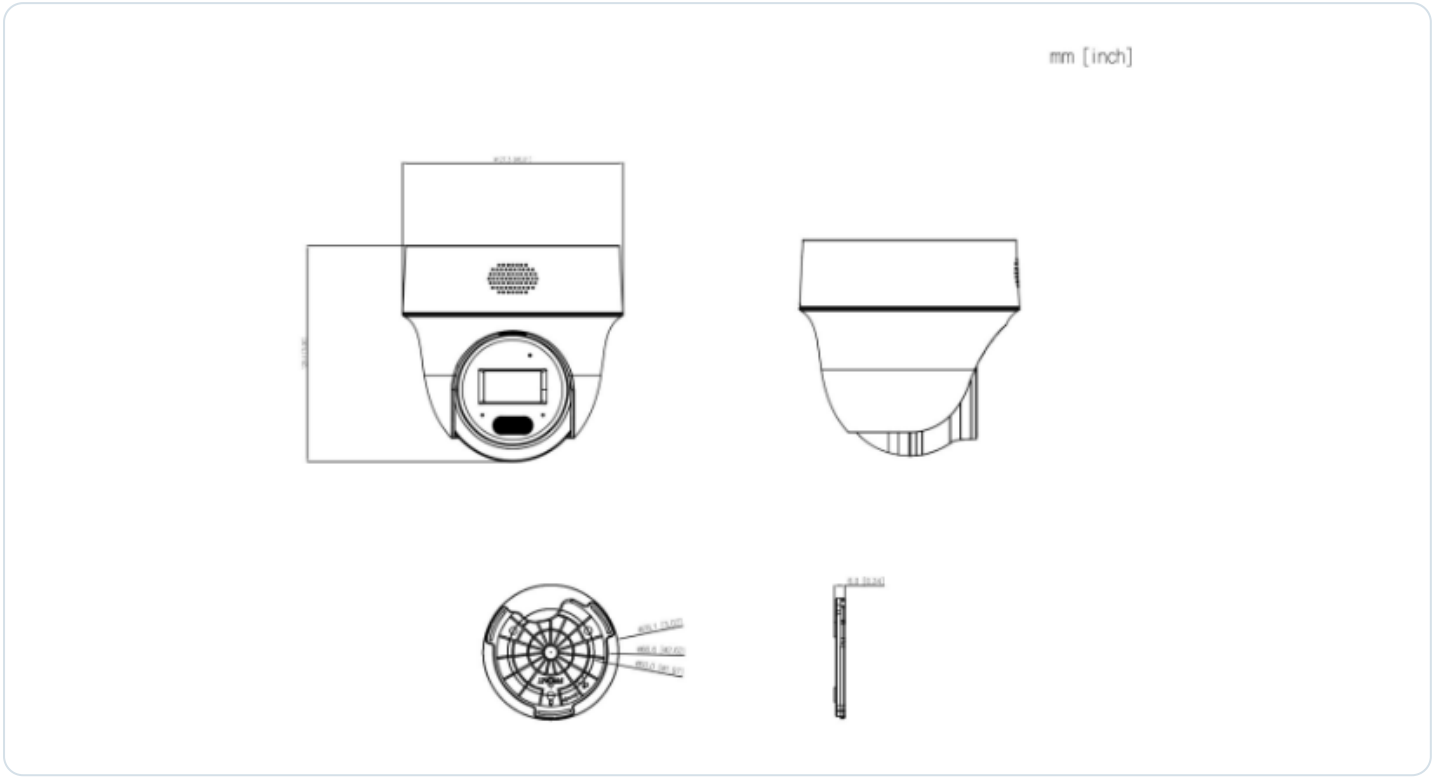

※ 動作温度は－30℃～＋55℃です。
※ 双方向通話の品質は、設置環境、周囲騒音、通信環境等によって異なります。
※ 記載内容は2026年11月時点の情報です。仕様・外観は製品改良等により予告なく変更される場合があります。
※ 製品画像はイメージです。